Informações gerais

Ler e conservar o manual de instruções

O presente manual de instruções é parte integrante deste cortador de relva sem fios FN-ARM 4040 (doravante designado apenas como "cortador de relva"). Este manual contém informações relevantes relativas à colocação em funcionamento e ao manuseamento do aparelho.
Leia cuidadosamente o manual de instruções, em particular as instruções de segurança, antes de utilizar o cortador de relva. A inobservância deste manual de instruções pode resultar em lesões graves ou danos ao cortador de relva.

O manual de instruções baseia-se nas normas e regulamentos aplicáveis na União Europeia. Tenha em atenção, igualmente, as diretrizes e leis específicas de cada país.

Conserve o manual de instruções para futura referência. Se ceder o cortador de relva a terceiros, certifique-se de que também disponibiliza este manual de instruções.

Legenda de símbolos

Os seguintes símbolos e palavras-chave presentes neste manual de instruções são utilizados no cortador de relva ou na embalagem.

Este símbolo/palavra-chave sinaliza um perigo com grau de risco médio, que, se não for evitado, pode resultar em morte ou lesões graves.

Este símbolo/palavra-chave sinaliza um perigo com grau de risco baixo, que, se não for evitado, pode resultar em lesões ligeiras ou moderadas.

AVISO!

Esta palavra-chave alerta para possíveis danos materiais.

Este símbolo fornece-lhe informações adicionais úteis sobre a montagem ou o funcionamento.

Símbolo de advertência geral!

Leia o manual de instruções antes do manuseamento.

Declaração de conformidade (consulte o capítulo "Declaração de conformidade"): os produtos assinalados com este símbolo estão em conformidade com todas as normas comunitárias aplicáveis do Espaço Económico Europeu.

Advertência! Lâmina afiada! Durante o funcionamento, mantenha uma distância suficiente da lâmina de corte.

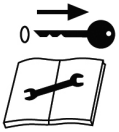

Antes de todos os trabalhos de manutenção e ajuste, desligue o cortador de relva e retire a chave de segurança.

Cuidado! Lâminas de corte afiadas. As lâminas de corte continuam a girar após o motor ter sido desligado. Aguarde até todas as peças giratórias terem imobilizado.

Ejeção de material de corte. Não corte a relva sem a tampa de proteção.

Atenção: Mantenha as pessoas em redor afastadas (distância mínima: 5 metros).

Potência sonora máxima do cortador de relva em funcionamento.

Não exponha o cortador de relva à chuva e a outros fenómenos climáticos adversos e não o utilize num ambiente molhado ou húmido.

Não coloque aparelhos usados no lixo doméstico! Caso já não seja possível utilizar o cortador de relva, cada consumidor está legalmente obrigado a eliminar os aparelhos usados separadamente do lixo doméstico, utilizando, por exemplo, um ponto de recolha no seu município/freguesia.

Segurança

Utilização adequada

O cortador de relva foi concebido para o corte de relvados de pequena a média dimensão em residências particulares e jardins domésticos. O aparelho destina-se exclusivamente à utilização pessoal e não é adequado para uso comercial. O cortador de relva não deve ser utilizado:

- para aparar arbustos e sebes;
- para cortar e triturar plantas trepadeiras ou relva em plantações de telhados ou em vasos de varanda;
- como triturador para triturar secções de árvores e sebes;
- para nivelar irregularidades do solo.

Utilize o cortador de relva apenas conforme descrito neste manual de instruções. Qualquer outra utilização é considerada inadequada e pode resultar em danos materiais ou lesões pessoais. O cortador de relva não é um brinquedo.
O fabricante ou distribuidor não assume qualquer responsabilidade por quaisquer danos causados pela utilização inadequada ou incorreta do aparelho.

Riscos residuais

Apesar da utilização adequada do aparelho, não é possível excluir completamente os riscos residuais evidentes. Da tipologia e do design do cortador de relva podem resultar os seguintes perigos potenciais:

- Lesões de corte devido a lâminas de corte não cobertas;
- Lesões devido à projeção de pedras ou terra;
- Danos para a segurança devido a visibilidade ou iluminação insuficiente;
- Danos para a saúde resultantes da emissão de vibrações, se o aparelho for utilizado durante um longo período de tempo ou se não for utilizado e reparado de forma adequada.

Instruções de segurança

ADVERTÊNCIA!

Perigo de lesões!

A utilização incorreta do cortador de relva pode resultar em lesões. As lâminas de corte giratórias podem provocar lesões de corte graves e mesmo amputar partes do corpo. Existe também o perigo de lesões causadas por objetos que são capturados pelo cortador de relva e projetados, assim como por manuseamento incorreto da bateria.

– Importante! Leia atentamente as instruções de utilização. Familiarize-se com os dispositivos de controlo e a utilização correta da máquina. Conserve as instruções de utilização para consulta posterior.
– Inicie o motor apenas quando os seus pés se encontrarem a uma distância segura das lâminas de corte.
– Nunca coloque as mãos ou os pés nas peças giratórias ou por baixo destas.

- Mantenha-se sempre afastado do ejetor de relva e nunca coloque as mãos por baixo da carcaça. Nunca agarre o ejetor de relva, mesmo que aí se encontre material de corte.
- Ao ajustar o cortador de relva, certifique-se de que não entala os dedos entre as lâminas de corte giratórias e as peças fixas.
- Não retire a caixa de recolha de relva com o cortador de relva em funcionamento.
- Use calçado robusto e calças compridas enquanto utiliza o cortador de relva. Não utilize o cortador de relva descalço ou com sandálias abertas.
- Durante a utilização, use luvas de proteção.
- Não use roupa larga ou roupa com cordões ou cintos suspensos.
- Corte a relva apenas à luz do dia ou com boa iluminação artificial.
- Durante o funcionamento, não abra a tampa de proteção se trabalhar sem a caixa de recolha de relva.
- Evite a realização de trabalhos em relva molhada, pois poderá escorregar.
- Durante o início ou arranque do motor, o cortador de relva não deve ser inclinado, exceto se o mesmo tiver de ser elevado durante o processo. Neste caso, incline-o apenas na medida do estritamente necessário e eleve apenas o lado oposto ao utilizador.
- Não inicie o cortador de relva se estiver em frente ao ejetor de relva.
- Conduza o cortador de relva apenas em ritmo lento. Não corra durante o corte de relva.
- Seja extremamente cauteloso ao virar e ao puxar o cortador de relva na sua direção.
- Certifique-se de que todas as porcas, pernos e parafusos estão sempre bem apertados e de que o cortador de relva se encontra num estado operacional seguro.

- Antes de realizar quaisquer alterações, desligue sempre o cortador de relva, aguarde até todas as peças terem imobilizado e arrefecido completamente e retire a chave de segurança.
- Verifique regularmente a caixa de recolha de relva quanto a desgaste ou perda da funcionalidade.
- Certifique-se de que o cortador de relva se encontra sobre uma base de apoio segura, particularmente em zonas de declive. Não corte a relva em zonas de declive excessivamente acentuado. Seja particularmente cauteloso ao mudar a direção de deslocação em zonas de declive.
- Corte a relva no sentido transversal ao declive, nunca no sentido ascendente ou descendente.
- Verifique cuidadosamente o terreno onde pretende utilizar o cortador de relva e remova todos os objetos que possam ser capturados e projetados (por ex., ramos, pedras, fruta caída e outros corpos estranhos, como montículos de terra criados por toupeiras).
- Nunca eleve ou transporte o cortador de relva enquanto o motor estiver em funcionamento. Desligue sempre o cortador de relva ao transportá-lo, incliná-lo ou movê-lo para fora do relvado. Aguarde até todas as peças giratórias terem imobilizado e arrefecido completamente.
- Não utilize o cortador de relva se este estiver danificado ou se os dispositivos de segurança apresentarem defeito. Solicite a substituição das peças danificadas ou com defeito exclusivamente por acessórios originais.
- Nunca utilize o cortador de relva com dispositivos de segurança ou grades de proteção danificados ou sem dispositivos de segurança integrados, por ex., defletores e/ou dispositivos de recolha de relva.
- Solicite a substituição das placas de indicação gastas ou danificadas.

- Certifique-se de que os outros utilizadores receberam formação adequada e leram atentamente e compreenderam o manual de instruções.
- Limpe e realize a manutenção regular do cortador de relva.
- Seja particularmente cauteloso ao virar o cortador de relva ou ao puxá-lo na sua direção.
- Inicie ou acione o interruptor de arranque com cuidado, de acordo com as instruções do fabricante. Mantenha os pés a uma distância suficiente das lâminas de corte.
- Deixe o motor arrefecer antes de arrumar a máquina.
- Ao realizar a manutenção, tenha em atenção que, mesmo com a fonte de alimentação desligada, as lâminas de corte podem ser movimentadas.

ADVERTÊNCIA!

Perigo de choque elétrico devido ao manuseamento incorreto do cortador de relva!

Uma instalação elétrica com defeito ou uma sobretensão poderá causar choques elétricos.

- Não abra o cortador de relva, deixe a reparação a cargo de técnicos especializados. Contacte uma oficina especializada para o efeito. As reparações efetuadas de forma independente, a ligação incorreta ou a utilização incorreta do aparelho estão excluídas da garantia e exoneradas de responsabilidade.
- Nas reparações, apenas devem ser utilizadas peças que estejam em conformidade com os dados do aparelho originais. O cortador de relva contém peças elétricas e mecânicas essenciais para proteção contra fontes de perigo.
- Não mergulhe o cortador de relva em água ou outros líquidos.
- Mantenha o cortador de relva longe de chamas e superfícies quentes.

– Nunca agarre um aparelho elétrico se este tiver caído dentro de água.
– Certifique-se de que nenhuma peça metálica entra na ranhura da bateria.
– Certifique-se de que as crianças não introduzem quaisquer objetos no cortador de relva.

ADVERTÊNCIA!

Perigo para crianças e pessoas com capacidades físicas, sensoriais ou mentais reduzidas (por exemplo, pessoas portadoras de deficiência parcial, idosos com limitações físicas e mentais) ou com falta de experiência e conhecimento (por exemplo, crianças mais velhas).

– Os adultos (pessoas que tenham atingido a idade de 18 anos) podem utilizar o aparelho após terem lido e compreendido o manual de instruções.
– Exceção: os jovens (pessoas que tenham atingido a idade de 14 anos ou a idade mínima de acordo com outros regulamentos locais) são autorizados a utilizar o aparelho no contexto da formação profissional, sob a supervisão de um formador, após terem lido e compreendido o manual de instruções.
– As crianças (pessoas que não tenham atingido a idade de 14 anos ou a idade mínima de acordo com outros regulamentos locais) não devem utilizar o aparelho.
– O cortador de relva não deve ser utilizado por pessoas com capacidades físicas, sensoriais ou mentais reduzidas ou por pessoas com conhecimento ou experiência insuficientes, exceto se:
  • forem supervisionadas ou orientadas por uma pessoa responsável;
  • tiverem recebido formação adequada relativamente à utilização segura do cortador de relva e compreenderem os

riscos envolvidos.
- As crianças não devem a brincar com o cortador de relva.
- Não é permitido às crianças realizar a limpeza e manutenção.
- Nunca corte relva enquanto outras pessoas, especialmente crianças ou animais, se encontrarem nas proximidades. A distância mínima é de 5 metros.
- Não deixe o cortador de relva sem supervisão durante o funcionamento.
- Lembre-se que o operador da máquina ou o utilizador é responsável por acidentes que envolvam outras pessoas ou os seus bens.
- As crianças não devem brincar com a película da embalagem. A película pode enrolar-se na criança enquanto brinca e constituir um risco de asfixia.

AVISO!

Perigo de danos!

O manuseamento incorreto do cortador de relva pode causar danos.
- É expressamente proibido desmontar e alterar os dispositivos de segurança presentes no cortador de relva ou aplicar dispositivos de segurança alheios.
- Antes da sua utilização, certifique-se de que as lâminas de corte, os parafusos da lâmina e a unidade de corte não estão rombos, gastos ou danificados. As lâminas de corte e os pernos de fixação gastos ou danificados apenas podem ser substituídos em conjunto para evitar um desequilíbrio.
- Não utilize o cortador de relva para aparar arbustos e sebes, como triturador para triturar cortes de árvores e arbustos ou para eliminar irregularidades do solo.
- Verifique cuidadosamente o terreno onde pretende utilizar

o cortador de relva e remova todos os objetos que possam danificar o cortador de relva, especialmente as ferramentas de corte, as peças de fixação ou toda a unidade de corte.

– Em terrenos irregulares, certifique-se de que as lâminas de corte não entram em contacto com o solo.
– Desligue o cortador de relva imediatamente após ter terminado o seu trabalho.
– Pare a lâmina de corte quando o cortador de relva precisar de ser inclinado para transporte sobre outras superfícies que não sejam relva e quando for deslocado de e para a superfície a ser cortada.
– Pare o cortador de relva, retire a chave de segurança e certifique-se de que todas as peças móveis tenham imobilizado completamente e arrefecido:
  • sempre que não estiver a operar o cortador de relva;
  • para libertar uma lâmina de corte bloqueada;
  • para eliminar obstruções no canal de ejeção;
  • para ajustar a altura de corte;
  • para esvaziar a caixa de recolha de relva;
  • caso atinja um objeto estranho. Procure danos no cortador de relva e realize as reparações necessárias antes de reiniciar e trabalhar com o cortador de relva:
  • para elevar ou levar o cortador de relva consigo;
  • para inclinar ou transportar o cortador de relva (por ex., de/para o relvado ou através de trilhos);
  • antes da verificação, limpeza ou realização de outros trabalhos no cortador de relva.
– Se o cortador de relva começar a vibrar de forma invulgarmente intensa, é necessário realizar uma verificação de forma imediata. Pare o cortador de relva imediatamente e retire a chave de segurança. Certifique-se de que todas as

porcas, pernos e parafusos estão bem apertados e procure danos. Realize as reparações necessárias às peças danificadas.
– Verifique o cortador de relva quanto a danos, caso este tenha estado em contacto com um corpo estranho.
– Solicite a reparação dos danos antes de voltar a colocar o cortador de relva em funcionamento.
– Nunca bloqueie o estribo de retenção e o interruptor de segurança. Se tiver dúvidas relativamente à ligação e utilização do cortador de relva, contacte o serviço de assistência ao cliente.
– Em caso de acidente ou avaria na máquina, pare o cortador de relva, retire a chave de segurança e, se necessário, peça ajuda. O cortador de relva apenas deve voltar a ser colocado em funcionamento após o respetivo funcionamento em perfeitas condições ser restabelecido ou confirmado.

Primeira colocação em funcionamento

Verificar o cortador de relva e a composição

AVISO!

Perigo de danos!

Se abrir a embalagem sem cuidado, pode danificar o cortador de relva.
– Ao abrir, não utilize objetos pontiagudos.

1. Retire o cortador de relva da embalagem.
2. Verifique se o conteúdo está completo (consulte as **Fig. A–G**).
3. Verifique se o cortador de relva ou as peças apresentam danos. Se tal for o caso, não utilize o cortador de relva. Entre em contacto com o fabricante através do endereço de assistência técnica indicado no cartão de garantia.

Montar o cortador de relva

ADVERTÊNCIA!

Perigo de danos e lesões!

O manuseamento incorreto do cortador de relva pode causar lesões e danos.

– Leia e observe as instruções de segurança incluídas no início deste manual de instruções antes de montar o cortador de relva.

1. Levante a cobertura de proteção 9 e retire a chave de segurança 13 (consulte a **Fig. B**).

Para conseguir retirar a chave de segurança, deve pressioná-la ligeiramente.

2. Volte a fechar a cobertura de proteção.
3. Introduza as anilhas 15 e as alavancas de fecho rápido 11, a partir do lado exterior, através dos orifícios do tirante do guiador 10 e levante

   o tirante do guiador (consulte a **Fig. C**)
4. Coloque o guiador no tirante do guiador, de forma que os orifícios fiquem sobrepostos de maneira idêntica à altura correspondente (consulte a **Fig. D**).
5. Introduza as anilhas 15 nas roscas das alavancas de fecho rápido 11.
6. Introduza as alavancas de fecho rápido, a partir do exterior, através dos orifícios no guiador e no tirante do guiador (consulte a **Fig. D**).
7. Introduza os pernos 19, a partir do interior, nas roscas das alavancas de fecho rápido e rode as alavancas de fecho rápido até que estas possam ser fixadas ao fechar.
8. Remova as abraçadeiras de cabo 12 do tirante do guiador.
9. Coloque o cabo 14 no tirante do guiador e aplique as abraçadeiras de cabo, de forma que o cabo fique na ranhura.
10. Coloque o tirante do guiador no ângulo pretendido e fixe-o, voltando a apertar as alavancas de fecho rápido.

Dobrar o guiador

Se pretender transportar ou armazenar o cortador de relva, pode dobrar o guiador para poupar espaço.

1. Vire as alavancas de fecho rápido 11 para cima.
2. Desenrosque as alavancas de fecho rápido, de forma a criar uma folga entre o guiador 1 e o tirante do guiador 10.
3. Dobre o guiador para cima.
4. Volte a apertar as alavancas de fecho rápido e vire-as para baixo para fixar o guiador.

Inserir/remover a bateria

1. Abra o compartimento da bateria, levantando a cobertura de proteção 9 (consulte a **Fig. E**).
2. Insira a bateria, movendo-a para o interior da ranhura com os contactos para baixo sobre a calha até encaixar.
3. Volte a fechar a cobertura de proteção.

Para poder voltar a remover a bateria, deve premir o mecanismo de desbloqueio 20

Operação

Perigo de danos e lesões!

O manuseamento incorreto do cortador de relva pode causar lesões e danos graves.

– Leia e observe as instruções de segurança incluídas no início deste manual de instruções antes de colocar o cortador de relva em funcionamento.

Ajustar a altura de corte

1. Certifique-se de que a chave de segurança 13 foi retirada.
2. Prima o ajuste da altura de corte 4 em direção à carcaça e coloque-o na posição pretendida.

   Se necessário, eleve ligeiramente o cortador de relva.

   A posição 1 destina-se a relva particularmente curta (25 mm), a posição 6 destina-se a relva alta (75 mm).

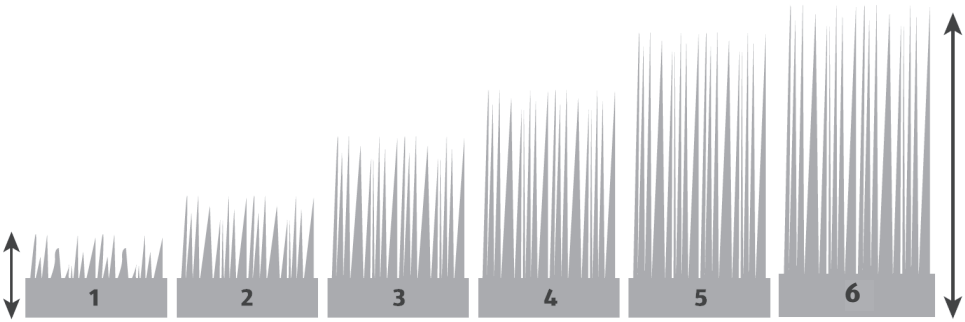

25 mm **75 mm**

3. Prima o ajuste da altura de corte para o exterior, para que encaixe na posição pretendida.

Ligar/desligar o cortador de relva

Perigo de danos e lesões!

A iniciação incorreta do cortador de relva pode causar lesões e danos graves.

– Inicie e acione o dispositivo de arranque com cuidado, de acordo com as instruções do fabricante.

1. Introduza a chave de segurança 13 na abertura prevista até encaixar.
2. Certifique-se de que o cortador de relva se encontra num local adequado e de que as lâminas de corte não podem causar lesões ou danos.
3. Para ligar o cortador de relva, prima o botão de segurança 2 e mantenha-o premido.
4. Eleve o estribo de retenção 3.

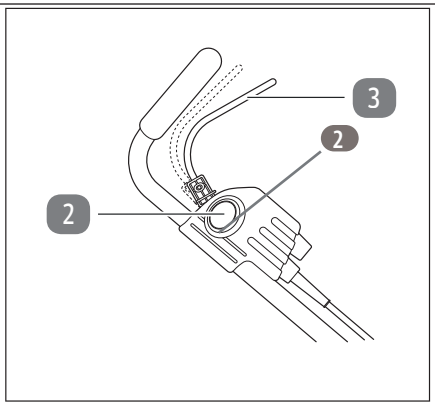

O motor arranca e as lâminas de corte começam a girar.

O motor é executado e as lâminas de corte giram enquanto o estribo de retenção estiver elevado.

Assim que o motor estiver a funcionar, pode soltar o botão de segurança.

5. Para voltar a desligar o cortador de relva, solte novamente o estribo de retenção, de forma que baixe para a sua posição normal.

   O motor é interrompido.

6. Aguarde até todas as peças giratórias terem imobilizado completamente.

Utilizar a caixa de recolha de relva

1. Fixe a pega à caixa de recolha de relva.
2. Coloque as linguetas de plástico do cesto de recolha de relva sobre o tirante do cesto de recolha de relva.
3. Certifique-se de que a chave de segurança 13 foi retirada.
4. Abra a tampa de proteção 5 sobre o ejetor de relva.
5. Levante a tampa e coloque a caixa de recolha de relva 8 sobre o ejetor de relva.
   Certifique-se de que fica bem fixada.
6. Ligue o cortador de relva conforme descrito na secção "Ligar/desligar o cortador de relva".

A relva cortada é agora recolhida na caixa de recolha de relva.

Esvaziar a caixa de recolha de relva

O indicador de nível de enchimento 6 é aberto, em funcionamento, pela corrente de ar na caixa de recolha de relva 8. Se o indicador de nível de enchimento permanecer fechado em funcionamento, tal significa que a caixa de recolha de relva está cheia e deve ser esvaziada.

1. Termine o processo de corte e desligue o cortador de relva.
2. Aguarde até todas as peças giratórias terem imobilizado completamente e o cortador de relva ter arrefecido na totalidade.

   Certifique-se de que a chave de segurança 13 foi retirada.
3. Remova a caixa de recolha de relva e despeje a relva coletada.

Pode também utilizar o cortador de relva sem a caixa de recolha de relva. A relva cortada será diretamente espalhada novamente no relvado pelo ejetor de relva. Neste caso, não abra a tampa de proteção 5 em funcionamento.

Utilizar o kit de mulching

O complemento de mulching impede que a relva seja lançada para trás ao bloquear o recetáculo de recolha. Tal terá como consequência a redistribuição da relva cortada pelo relvado.

1. Abra a tampa de proteção traseira 5, mantenha-a nesta posição e introduza o kit de mulching 16 no recetáculo de ejeção traseiro. Prima para baixo e encaixe (consulte a **Fig. F**).
2. Pressione a parte inferior da pega para dentro para soltar e remover o kit de mulching.

Limpeza e manutenção

ADVERTÊNCIA!

Perigo de danos e lesões!

A limpeza e manutenção incorretas do cortador de relva e da bateria podem causar lesões e danos graves.

– Leia e observe as instruções de segurança no início deste manual de instruções antes de limpar ou efetuar a manutenção do cortador de relva ou da bateria.
– Todas as operações de manutenção não incluídas neste manual de instruções devem ser realizadas exclusivamente pelo seu

distribuidor. Por princípio, as intervenções realizadas por pessoal não qualificado ou não realizadas por um gabinete técnico têm como consequência a perda da garantia.

AVISO!

Perigo de curto-circuito!

A infiltração de líquidos na carcaça pode causar um curto-circuito.

– Não borrife o cortador de relva com um jato de água ou uma lavadora de alta pressão e certifique-se de que água ou outros líquidos não entram na carcaça.

AVISO!

Perigo de danos!

A limpeza e manutenção incorretas podem causar danos.

– Não utilize produtos de limpeza agressivos, escovas com cerdas metálicas ou de nylon ou acessórios de limpeza afiados ou metálicos, como facas, espátulas rígidas ou semelhantes. As mesmas podem danificar as superfícies do aparelho.
– Retire a bateria antes de limpar o cortador de relva.
– Limpe minuciosamente a carcaça e o ejetor de relva imediatamente após cada utilização e deixe todas as peças secar devidamente. Caso contrário, os resíduos de relva húmida podem endurecer ou começar a criar bolor, sendo, depois, mais difíceis de remover.
– Remova todos os resíduos de relva com uma vassoura de mão ou uma escova.
– Limpe todas as superfícies lisas com um pano húmido.
– Trate todas as peças móveis com óleo ecológico.
– Verifique regularmente a caixa de recolha de relva quanto a desgaste ou perda de funcionalidade.
– Certifique-se regularmente de que todas as porcas, pernos e parafusos estão bem apertados e de que o cortador de relva se encontra num estado operacional seguro.
– Substitua as peças gastas ou danificadas.

Substituir a lâmina de corte

CUIDADO!

Perigo de lesões!

A manutenção incorreta pode causar lesões.

– Ao ajustar o cortador de relva, certifique-se de que não entala os dedos entre a lâmina de corte em movimento e as peças fixas.
– Use sempre luvas de proteção ao manusear a lâmina de corte.
– Durante a manutenção da lâmina de corte, tenha em atenção que esta pode ser movimentada, mesmo com a fonte de alimentação desligada.
– Substitua a lâmina de corte exclusivamente por uma peça de reposição original (consulte o capítulo "Lista de peças de reposição").

As lâminas de corte danificadas e desgastadas não devem ser utilizadas e devem ser substituídas por peças de reposição originais do fabricante. Verifique regularmente se a lâmina de corte está romba ou danificada. Proceda à substituição da seguinte forma:

1. Certifique-se de que todas as peças giratórias imobilizaram completamente e o cortador de relva arrefeceu.
2. Retire a chave de segurança 13 e remova a bateria.
3. Pouse o cortador de relva de lado.
4. Solte o parafuso de fixação 17 com uma chave inglesa e remova-o com a anilha (consulte a **Fig. G**).
5. Remova a lâmina de corte 18.
6. Coloque uma lâmina de corte nova no disco de embraiagem.
7. Volte a colocar a anilha e o parafuso de fixação na lâmina de corte e aperte-os.

– Antes de voltar a colocar o aparelho em funcionamento, certifique-se de que a lâmina de corte foi corretamente fixada e está bem presa.

Os aparelhos com baterias inseridas ou fornecidas, assim como as baterias individuais, devem ser enviados em casos excecionais e apenas após consulta prévia do serviço de assistência técnica, disponível através do número de telefone indicado no cartão de garantia.

Transporte e conservação

ADVERTÊNCIA!

Perigo de danos e lesões!

O transporte incorreto do cortador de relva e da bateria pode causar lesões e danos.

- Se o cortador de relva for transportado num veículo, deve ser posicionado e fixado em segurança.
- Para proteger a bateria de uma descarga total, esta deve ser completamente carregada antes de um armazenamento prolongado.
- Se transportar ou armazenar a bateria, isole os contactos com fita isoladora ou embale-a num saco de plástico ou caixa.
- Antes do seu transporte e conservação, certifique-se de que todas as peças estão completamente secas.
- Se necessário, solte os mecanismos de fecho rápido e dobre o guiador 1 e o tirante do guiador 10 com cuidado.
- Conserve sempre o cortador de relva e a bateria num local seco.
- Proteja o cortador de relva e a bateria da luz solar direta.
- Armazene o cortador de relva e a bateria num local inacessível a crianças, bem fechado e a uma temperatura de armazenamento entre +5 °C e +20 °C.
- O transporte de baterias efetuado por particulares não está sujeito às normas relativas a mercadorias perigosas quando a carga é transportada em segurança, desde que as mercadorias em questão estejam acondicionadas para a venda a retalho e se destinem ao seu uso pessoal ou doméstico.
- A expedição de aparelhos com baterias inseridas ou fornecidas, assim como a expedição de baterias individuais, deve ser efetuada apenas por pessoal com formação, através de prestadores de serviços de transporte de encomendas, expedidores ou transportadores.

Resolução de problemas

Erro	Causa possível	Reparação
O motor não inicia.	A bateria está descarregada.	Carregue a bateria.
	A bateria apresenta defeito.	Solicite a substituição da bateria. Para tal, entre em contacto através do endereço de assistência técnica indicado no cartão de garantia.
	A chave de segurança não está introduzida.	Introduza a chave de segurança (consulte a secção "Ligar/desligar o cortador de relva").
	O estribo de retenção foi elevado sem que o botão de segurança tenha sido premido.	Mantenha o botão de segurança premido quando elevar o estribo de retenção (consulte a secção "Ligar/desligar o cortador de relva").
O cortador de relva está a funcionar de forma instável e vibra intensamente.	A lâmina de corte está danificada.	Substitua a lâmina de corte (consulte a secção "Substituir a lâmina de corte").
	A lâmina de corte está solta.	Verifique a fixação da lâmina de corte e, se necessário, aperte o parafuso de fixação (consulte a secção "Substituir a lâmina de corte").
O desempenho de corte é fraco.	A lâmina de corte está romba.	Substitua a lâmina de corte (consulte a secção "Substituir a lâmina de corte").
	A bateria apresenta defeito.	Solicite a substituição da bateria. Para tal, entre em contacto através do endereço de assistência técnica indicado no cartão de garantia.
	A altura de corte não é adequada à altura da relva.	Aplique uma altura de corte adequada (consulte a secção "Ajustar a altura de corte").
A relva cortada não é recolhida corretamente.	A caixa de recolha de relva está entupida.	Remova a caixa de recolha de relva e esvazie-a (consulte a secção "Esvaziar a caixa de recolha de relva").
	O ejetor de relva está entupido.	Limpe o ejetor de relva com uma escova comprida ou um objeto adequado semelhante.
	A relva está demasiado molhada.	Corte apenas relva seca.

Dados técnicos

Cortador de relva

Modelo	FN-ARM 4040
Número do artigo	4061
Velocidade nominal	3500 min^{-1}
Largura de corte	400 mm
Regulação da altura	25–75 mm/6 posições
Volume do cesto de recolha	45 L
Peso	13,3 kg
Tensão	40 V⎓ (corrente contínua)
Grau de proteção	IPX1
Nível de potência sonora medido L_{WA} (2000/14/EG)	89,06 dB (A); K = 0,79 dB (A)
Nível de potência sonora garantido L_{WA} (2000/14/EG)	96 dB (A)
Nível de pressão sonora L_{pA} (EN 60335-2-77):	77,6 dB (A); K = 3,0 dB (A)
Vibração a_h (EN 60335-2-77)	2,8 m/s2; K = 1,5 m/s2
Classe de proteção	III

Baterias utilizáveis

Modelo	AEB 2040-2.5I, AEB 2040-2.5N, XYZ562
Tipo de bateria	Li-Ion (iões de lítio)
Tensão máxima	40 V
Capacidade	2500 mAh
Tempo de carregamento	Aprox. 95 min

Carregador

Modelo	AEC 20-4.0Ia, AEC 20-4.0Na, XYZ563
Potência de entrada nominal	220–240 V~/50 Hz/96 W
Potência de saída nominal	21 V/4,0 A
Classe de proteção	II

Advertência: O valor de emissões de vibração indicado foi medido de acordo com um método de teste normalizado. O valor de emissões de vibração efetivo pode ser diferente do valor indicado, dependendo do tipo de aplicação.

O nível de vibração pode ser utilizado para comparar ferramentas elétricas entre si. O mesmo é também adequado para uma avaliação preliminar da carga vibratória.

Tente minimizar o impacto das vibrações na carga. As medidas para reduzir a carga de vibração incluem, por exemplo, o uso de luvas durante a utilização da ferramenta e a limitação do tempo de trabalho. Aqui devem ser consideradas todas as fases do ciclo de funcionamento (nomeadamente períodos de tempo em que a ferramenta elétrica está desligada e períodos de tempo em que a mesma está ligada, mas a funcionar sem carga).

Lista de peças de reposição

Se necessitar de acessórios ou peças de reposição, entre em contacto com a nossa assistência técnica.
Não utilize acessórios durante a realização de trabalhos com este aparelho que não os recomendados pela nossa empresa. Caso contrário, o operador ou as pessoas que não participam no trabalho, mas se encontram nas proximidades, podem sofrer lesões graves ou o aparelho pode sofrer danos.

Durante a encomenda das peças de reposição, devem ser disponibilizadas as seguintes indicações:

- Tipo do aparelho
- Número do artigo do aparelho
- Lâmina, n.º do artigo: 77010599

Nem a bateria nem o carregador estão incluídos na composição do cortador de relva. Estes devem ser adquiridos em separado:

O cortador de relva pode ser utilizado com o conjunto da bateria 20/40 V da marca Activ Energy.

Utilize apenas a bateria referida no capítulo "Dados técnicos" com o cortador de relva, não utilize o cortador de relva com baterias de outros fabricantes.

Serviço de reparações

As reparações de ferramentas elétricas devem ser realizadas apenas por eletricistas profissionais. Descreva o erro detetado ao enviar o aparelho para reparação.

Telefone: +49 6071-3003-0
Fax: +49 6071-3003-30
E-mail: info@ikra.de
Site: www.ikramogatec.com

Declaração de conformidade CE

Nós, Mogatec Moderne Gartentechnik GmbH, Im Grund 14, D-09430 Drebach, Alemanha
declaramos por este meio que o produto

Cortador de relva sem fios

FN-ARM 4040 Ferrex

40 V CC/largura de corte de 400 mm

ao qual se refere a presente declaração está em conformidade com os requisitos de segurança e saúde relevantes das diretivas CE **2006/42/CE (diretiva relativa às máquinas), 2000/14/CE+2005/88/CE (diretiva relativa a emissões sonoras), 2014/30/UE (diretiva relativa a CEM), 2011/65/UE (diretiva RoHS)** , bem como os requisitos das outras diretivas CE relevantes, incluindo alterações.
Para a devida aplicação dos requisitos de segurança e saúde mencionados nas diretivas CE, foram consultadas as seguintes normas e/ou especificações técnicas:

EN 60335-1: 2012+A11+A13+A1+A14+A2; EN 60335-2-77:2010; EN 55014-1:2017; EN 55014-2: 2015; EN 50581:2012; AfPS GS 2019:01 PAK

O fabricante é o único responsável pela emissão desta declaração de conformidade.

O objeto da declaração acima descrito cumpre as normas da diretiva 2011/65/UE do Parlamento Europeu e do Conselho de 8 de junho de 2011 relativa à restrição do uso de determinadas substâncias perigosas em equipamentos elétricos e eletrónicos.

Nível de potência sonora medido: 89,06* dB(A)
Nível de potência sonora garantido: 96* dB(A)

Método de avaliação da conformidade, conforme o Anexo VI/Diretiva 2000/14/CE

*Organismo notificado: TÜV Rheinland LGA Products GmbH (Notified Body number: NB 0197)
Tillystraße 2 • 90431 Nürnberg • Alemanha

O ano de fabrico é impresso na etiqueta de identificação e também pode ser determinado através do número de série consecutivo.

Drebach, 23-12-2020

Matthias Fiedler, Gestor de produtos sénior da Mogatec GmbH

Conservação da documentação técnica:
MOGATEC Moderne Gartentechnik GmbH,
Matthias Fiedler
Im Grund 14,
09430 Drebach, ALEMANHA

Eliminação

Eliminar a embalagem

Elimine a embalagem de acordo com a sua tipologia. Coloque o papel e o cartão no contentor de papel usado e as películas no contentor de materiais recicláveis.

Eliminar o cortador de relva

(Aplicável na União Europeia e noutros países europeus com sistemas para recolha seletiva de materiais recicláveis)

Não coloque aparelhos usados no lixo doméstico!
Caso já não seja possível utilizar o cortador de relva, cada consumidor está **legalmente obrigado a eliminar os aparelhos usados separadamente do lixo doméstico**, utilizando, por exemplo, um ponto de recolha no seu município/freguesia. Isto garante a reciclagem adequada dos aparelhos usados e evita repercussões prejudiciais a nível ambiental. Por esta razão, os aparelhos elétricos encontram-se assinalados com o símbolo aqui apresentado.
Não coloque as baterias no lixo doméstico. Como consumidor, está legalmente obrigado a devolver as pilhas ou baterias usadas. No fim da vida útil do seu aparelho, deve remover e eliminar as pilhas ou baterias separadamente. Pode entregar as suas pilhas e baterias usadas nos pontos de recolha locais do seu município ou junto do seu distribuidor ou ponto de venda.